Sonoflex 25 10meter

1.1. Productomschrijving

Flexibele, thermisch en akoestisch geïsoleerde luchtslang voor ventilatietoepassingen.
Bestaat uit een geperforeerde aluminium laminaat binnenslang met glaswol isolatielaag en een aluminium laminaat buitenmantel.

1.2 Materiaal

- Binnenslang: alu/poly laminaat
- Barrier: gesloten film
- Glaswoldeken: 25mm, 16kg/m³
- Buitenmantel: alu/poly laminaat
- R-waarde glaswol: 0.65 m² K/W
- Uiterlijk: aluminium

1.3 Overzicht producten

Artikelnr	Omschrijving
3331251300	Sonoflex 25 Ø125mm 10 mt
3331601300	Sonoflex 25 Ø160mm 10 mt
3332001300	Sonoflex 25 Ø200mm 10 mt
3332501300	Sonoflex 25 Ø250mm 10 mt
3333151300	Sonoflex 25 Ø315mm 10 mt

1.4 Drukverlies (gestrekte slang)

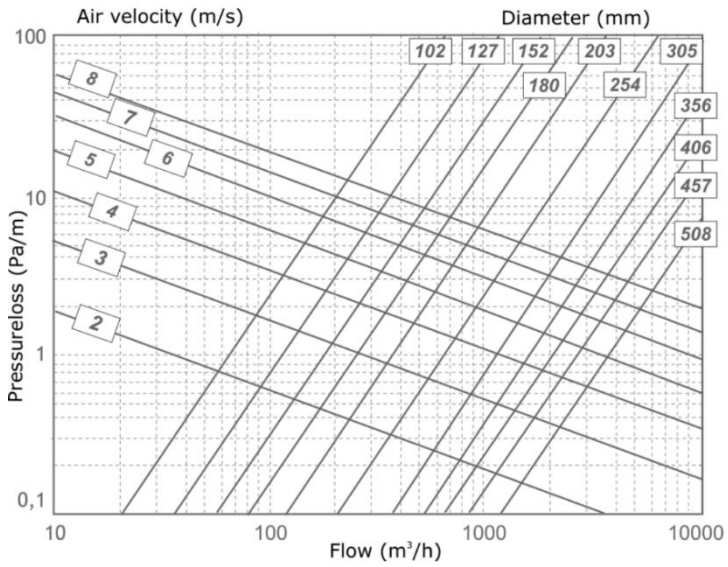

1.5 Geluidsdemping

		Demping, dB - Mid-frequency, Hz					
D1 (mm)	L (mtr)	125	250	500	1000	2000	4000
127	1	12	20	21	25	29	17
	2	17	31	44	45	46	26
	3	23	46	44	47	51	34
160	1	17	22	22	27	19	14
	2	31	39	34	38	31	20
	3	29	43	41	46	39	27
203	1	7	15	17	20	16	13
	2	20	34	32	35	30	22
	3	18	40	38	41	39	30
254	1	16	16	16	16	13	10
	2	26	31	28	33	25	18
	3	32	36	32	37	34	27
315	1	11	12	12	14	11	7
	2	28	25	22	27	22	15
	3	27	32	28	34	28	19